Manual do Utilizador

Sistema de alerta de sonolência

MONITOR DE ESTADO DO CONDUTOR SE1

ÍNDICE >>>

01. Primeiros passos

1. Antes de utilizar este produto
2. Orientações e precauções antes da utilização
3. Precauções de utilização
4. Visão Geral do Produto & Principais Funções
5. Acessórios
6. Nomes e funções de cada parte

---

02. Modo de utilização

1. Precauções de instalação
2. Instalação
3. Instruções de utilização

---

03. Outras informações

1. Caderno de especificações
2. Guias de solução de problemas

---

04. Acessórios opcionais

1. Como usar GPS externo

kaza.es

Primeiros passos

Antes de utilizar este produto

Todas as informações contidas neste manual do utilizador estão protegidas por direitos de autor.

- Todos os produtos e serviços utilizados neste manual são marcas comerciais ou marcas comerciais registadas.
- Informamos que está proibido de copiar, modificar ou distribuir o programa incorporado neste produto sem o consentimento por escrito da CD Products SA. Qualquer violação pode ser sancionada de acordo com os regulamentos relevantes.
- Este manual foi elaborado com base na situação atual, podendo haver erros ou omissões técnicas ou editoriais.
- As imagens usadas neste manual do usuário parecem diferentes do produto real e da cor, dependendo das condições de impressão.
- Estes produtos e o Manual do Utilizador podem ser alterados ou modificados sem aviso prévio para fazer melhorias.
- Certifique-se de ler este manual do usuário antes de usar o produto, a fim de dirigir com segurança e usar este produto como pretendido.

kaza.es

Primeiros passos

Orientações e precauções antes da utilização

Este produto é um auxiliar de condução seguro para monitorizar a condução sonolenta e negligenciar manter os olhos em frente, e assim alertar os condutores para estes perigos, a fim de reduzir os acidentes de trânsito causados por sonolência e distração.

- É eficaz para a condução a longo prazo ou em autoestradas.
- Por favor, certifique-se de instalar e usar corretamente e com segurança, de acordo com este manual do usuário.
- Este produto pode ter diferentes taxas de reconhecimento, dependendo das

condições ambientais, condições do veículo e hábitos de condução.

- A CD PRODUCTS S.A. não se responsabiliza por quaisquer problemas ou acidentes causados por instalação, utilização e remodelação inadequadas.

- Para sua própria segurança, não se mova nem utilize este produto durante a condução.

Para comenzar

Precauciones para el uso

Tenha em atenção que o objetivo destas precauções é orientá-lo a utilizar este produto de forma segura e adequada, evitando acidentes e perigos de antemão. CD PRODUCTS S.A. não se responsabiliza por quaisquer problemas causados pela violação das instruções neste manual do utilizador.

Aviso: Para evitar acidentes graves ou danos/lesões devido à violação das instruções!

- **Não coloque este produto em qualquer dispositivo de aquecimento (fogão ou forno micro-ondas, etc.) para secar quando molhado.**
  Pode causar deformação ou mau funcionamento, e a garantia não se aplicará.

- **Não utilize detergentes químicos (benzeno, solvente ou álcool, etc.) para limpar este produto.**
  Pode causar um incêndio e a garantia não se aplica.

- **Não desmonte ou aplique golpes ou impactos severos nele.**
  Pode causar danos ou mau funcionamento, e a garantia não será aplicada.

- **Não instale nem utilize este produto durante a condução.**
  Pode causar um acidente. Pare ou estacione o seu veículo num local seguro para instalar ou operar este produto.

Primeiros passos

Precauções de utilização

Atenção: Para evitar possíveis ferimentos menores e danos ao produto devido à violação das instruções!

kaza.es

- **Não utilize uma ligação direta à fonte de alimentação (bateria) do veículo.**
  Pode causar uma descarga da bateria do veículo.

- **Não ligue este produto a outros dispositivos eletrónicos, como um navegador automóvel ou uma câmara de bordo, etc.**
  Pode causar um mau funcionamento.

- **Certifique-se de aplicar a fita dupla face com firmeza ao montar o berço.**
  A utilização prolongada ou a vibração do veículo podem alterar a posição deste produto. Nesse caso, o desempenho (capacidade de reconhecimento de movimento) deste produto pode deteriorar-se.

- **Evite estacionar sob luz solar direta.**
  Se este produto for mantido no interior do veículo durante muito tempo sob luz solar direta, pode causar mau funcionamento ou avaria.

- **Desligue o cabo de alimentação da tomada de cigarros do automóvel quando o motor estiver desligado.**
  Pode causar uma descarga da bateria do veículo.

- **Esteja atento a possíveis descargas eletrostáticas (especialmente no inverno ou em um ambiente de baixa umidade).**
  Pode causar mau funcionamento ou falha.

Primeiros passos

Visão Geral do Produto & Principais Características

Descrição do Produto

- Terceira Geração

- Máscara facial reconhecível

- Desempenho potente com SoC Cortex-A7 1.2GHz

- Usando o sensor de imagem HD, nenhum ajuste é necessário de acordo com a altura do motorista

- Taxa de deteção melhorada em todos os eventos

kaza.es

- Configurações fáceis e atualizações de firmware através de cartão micro SD
- Foto instantânea capturada e enviada via RS232 quando cada evento ocorre
- Som de alarme personalizado e anúncio de voz de acordo com os requisitos do usuário
- Com recursos mais sofisticados: detetar bocejos, fumar e usar o telefone
- Reconhecimento de driver disponível - para verificação de identidade (TBD)

Principais funções

- Se o condutor adormecer durante a condução ou tirar os olhos da rua, é imediatamente detetado e dispara um alarme.
- Um LED infravermelho é aplicado para permitir a deteção à noite e em locais escuros, como dentro de um túnel.
- Um filtro especial é incorporado para eliminar reflexos dispersos causados pela luz solar.
- Óculos ou óculos de sol são detetados.
- Um LED de três cores é aplicado para mostrar o status operacional (verde/azul/vermelho)
- O alto-falante do microfone é aplicado para emitir avisos.
- Compatível com todos os modelos de automóveis (DC 12/24V)
- O volume do som pode ser silenciado ou ajustado em quatro níveis.
- A sensibilidade pode ser ajustada em três níveis.
- Compatível com almofadas vibratórias (vendidas separadamente)
- Todos os eventos e cenários, bem como imagens, incluindo sonolência do condutor ou olhos desviados da estrada, podem ser guardados no cartão SD.

kaza.es

Primeiros passos

Acessórios

SE1

※Verifique se não faltam componentes.

※Os componentes podem ser alterados sem aviso prévio para melhorar a qualidade ou as características do produto.

※ Os componentes do produto estão sujeitos a alterações sem aviso prévio para melhorar o desempenho do produto.

Primeiros passos

Os nomes e funções de cada parte

SE1

①	Cámara
②	LED de estado (RGB)
③	Agujeros de altavoz
④	IRLED (2ea)
⑤	Cuna Soporte
⑥	Arandela de caucho
⑦	Tornillo de fijación
⑧	Micro USB (UVC)
⑨	Ranura para tarjeta Micro S D
⑩	Interruptor de función (volumen/sensibilidad)
	UART (GPS)
	Puerto de alimentación (DC Jack)

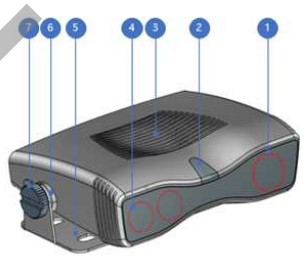

kaza.es

Modo de utilização

Precauções para a instalação

- Certifique-se de instalar este produto em uma superfície plana depois de desligar o motor.

- Certifique-se de verificar todos os componentes dentro da caixa do produto e ler este manual do usuário, a fim de instalar este produto de uma maneira correta.

- Tenha cuidado para não bloquear a sua visão durante a condução ao instalar este produto.

- Instale este produto num local seguro e bem iluminado.

- Instale este produto em um lugar onde seu rosto pode ser bem visto pela câmera.

- Certifique-se de remover a película protetora da lente da câmera antes da instalação.

- Mantenha este produto afastado de qualquer local onde os airbags estejam equipados.

- Ligue o cabo de alimentação ao isqueiro de uma forma que não seja visível e que possa fazer com que o seu automóvel pareça limpo e seguro.

kaza.es

Modo de utilização

Instalação

Posições de montagem recomendadas

- Instale-o sempre virado para o controlador.
- Por favor, consulte a imagem abaixo e selecione um local conveniente com base no tipo de veículo.
- Ajuste o produto de modo a que o LED fique apontado entre a boca e o nariz do condutor.
- Não ligue o GPS e teste a inclinação do dispositivo antes de o ligar. Você pode assistir a um vídeo em nosso site.
- Instale o dispositivo em torno de -30 graus entre a câmera e o olhar do motorista.
- O ângulo que recomendamos é de cerca de -10 a 20 graus.

Localização recomendada

recomendada

Distância

Entre 60 e 80 cm

Turismo

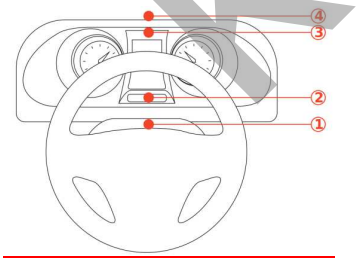

Carrinha ou camião

- Instale o dispositivo cerca de -30 graus entre a câmera e o olhar do motorista.

kaza.es

- O ângulo que recomendamos é de cerca de -10 a 20 graus.

No.	Localização recomendada
①	Parte superior da tampa da coluna de direção (recomendado)
②	Parte inferior da parte frontal do painel de instrumentos
③	Parte superior do painel de instrumentos frontal
④	Acima da placa

Modo de utilização

Instalação

Como instalar

- Retire a tampa frontal de plástico.
- Remova qualquer material estranho da superfície do local selecionado.
- Aplique fita dupla face na parte inferior do deck de base e coloque o deck onde deseja instalá-lo. Certifique-se de que a fita está firmemente fixada.
- Certifique-se de que a fita dupla face está firmemente fixada. (A fita pode mover-se se tiver passado um longo período de tempo ou devido ao movimento do carro. Nesses casos, a função de reconhecer o movimento pode ser afetada.)
- Se a superfície do local onde pretende instalá-lo for curva, dobre o tabuleiro de base para garantir que entra em contacto com o máximo de área de superfície possível.
- Ajuste a lente da câmara para que fique à frente dos seus olhos.
- Quando o ajuste de localização estiver completo, aperte o parafuso com firmeza.

kaza.es

SE1

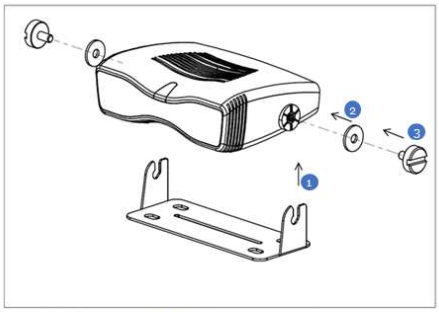

No	Nombre de la pieza	cantidad
1	Soporte de cuna	1
2	Arandela de caucho	2
3	Tornillo fijación (TP2x3)	2

※El soporte de la cuna debe insertarse entre la arandela de goma y el tornillo de fijación.

Precauções para a instalação

※ A instalação incorreta pode reduzir a taxa de reconhecimento.

※ Certifique-se de instalar o produto corretamente, a instalação reversa não funciona corretamente.

※ Certifique-se de que o produto está instalado corretamente para que não atrapalhe ao virar o volante.

※ Quando houver uma área de flexão na superfície de montagem, dobre a forma do suporte para que ele possa manter uma superfície de contato máxima.

kaza.es

Modo de utilização

Instruções de utilização

Sequência da operação e resumo

Botão para ajustar o volume/sensibilidade

- O volume pode ser ajustado pressionando o interruptor por um curto período (O som pode ser silenciado ou ajustado para os níveis 1 a 4).
- A sensibilidade pode ser ajustada com uma longa pressão do interruptor (Nível 1 (baixo) / Nível 2 (padrão) / Nível 3 (alto). A configuração padrão é Nível 3.)

Alarme

- O GPS deteta a velocidade do veículo, filtrando assim os alarmes que acontecem quando o veículo está parado e não fazem sentido
- Os níveis de sensibilidade das deteções também são ajustados de acordo com a velocidade do veículo.
- Os alarmes podem não soar se o volume estiver definido como 'silencioso'
- Recomendamos que o dispositivo esteja conectado ao GPS para fazer uso de todos os recursos.

Funcionamento	Evento	Estado do LED	Alarme e Efeito Sonoro
1. Ignição/Arranque	Redefinir e, em seguida, inicializar a conexão com uma fonte de alimentação	🔴🟢🔵 são exibido em ordem, após o qual G está desligado.	parapara pam
2. Estado de reconhecimento da testa	O rosto é reconhecido pela frente quando está dentro de uma faixa de 30 graus para cima, para baixo, para a esquerda e para a direita.	Uma vez reconhecido, o LED verde acende-se 🟢	----------
3. Primeira deteção de sonolência (Velocidade > 10 Km/h)	Se ambos os olhos se fecharem por um segundo ou mais enquanto olham para a frente, isso é detetado como um primeiro sinal de sonolência.	O LED vermelho ilumina-se 🔴	Beep~
4. Segunda detección de somnolencia (Velocidad > 10 Km/h)	Se um estado de sonolência continuar por mais um segundo depois que o alarme soou para o 1º sinal de sonolência.	El LED rojo se ilumina 🔴	Sons sirene 1, sirene 2, apito (aleatório continuamente.)
5. Deteção de olhos distraídos fora de estrada (Velocidade > 30 Km/h)	Se os olhos estiverem em um ângulo de 30-60 graus por 2,5 segundos ou mais, os olhos são considerados fora da estrada.	El LED rojo se ilumina 🔴	Ding ding
6. Face desapareceu faixa de deteção	Quando o rosto não é direcionado para a frente ou dentro da faixa de 30-60 graus.	O LED vermelho pisca (dentro de 2 segundos).)	Ding ding

kaza.es

7. Fumo (Velocidade > 0 Km/h)	Se os gestos de fumar forem continuados por 0,5 segundos ou mais enquanto o rosto está direcionado para a frente.	O LED vermelho ilumina-se	Beep beep beep
8. Falar ao telefone (Velocidade > 5 Km/h)	Se eles seguirem gestos de chamada telefônica por 5 segundos ou mais enquanto o telefone está segurado sobre o rosto.	O LED vermelho ilumina-se	Beep beep beep
9. Bostezar (Velocidade > 10 Km/h)	Se o condutor bocejar virado para a frente, é detetado.	O LED vermelho ilumina-se	Beep~
10. Desligado	O cabo de alimentação desligado ou o motor do automóvel foram desligados.	--------	-------

Modo de utilização

Instruções de utilização

Gamas de Deteção de Rosto

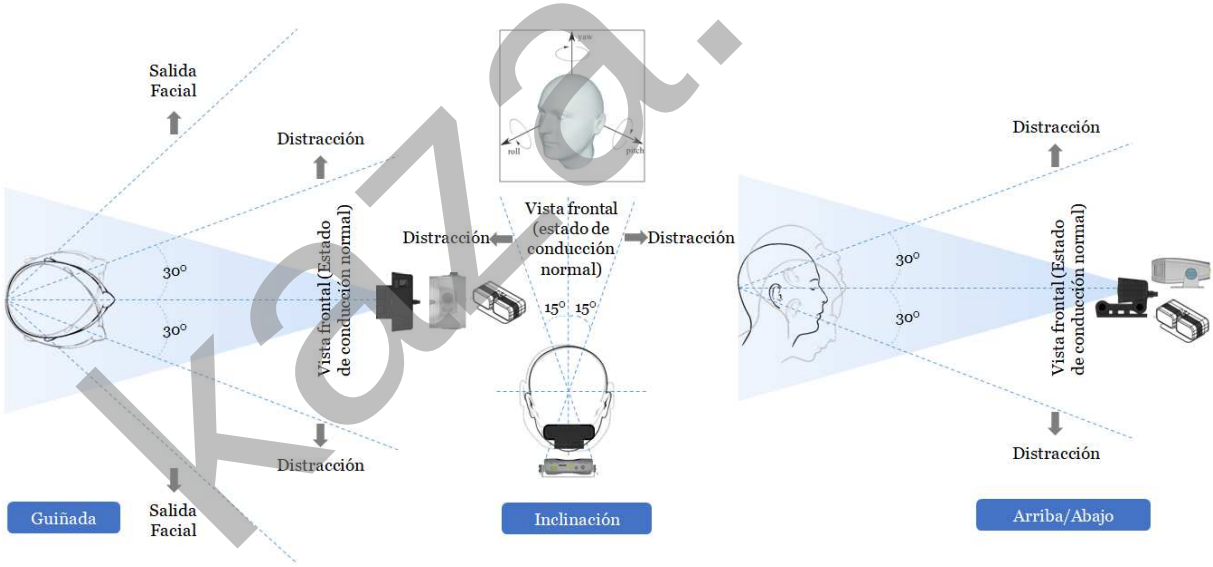

kaza.es

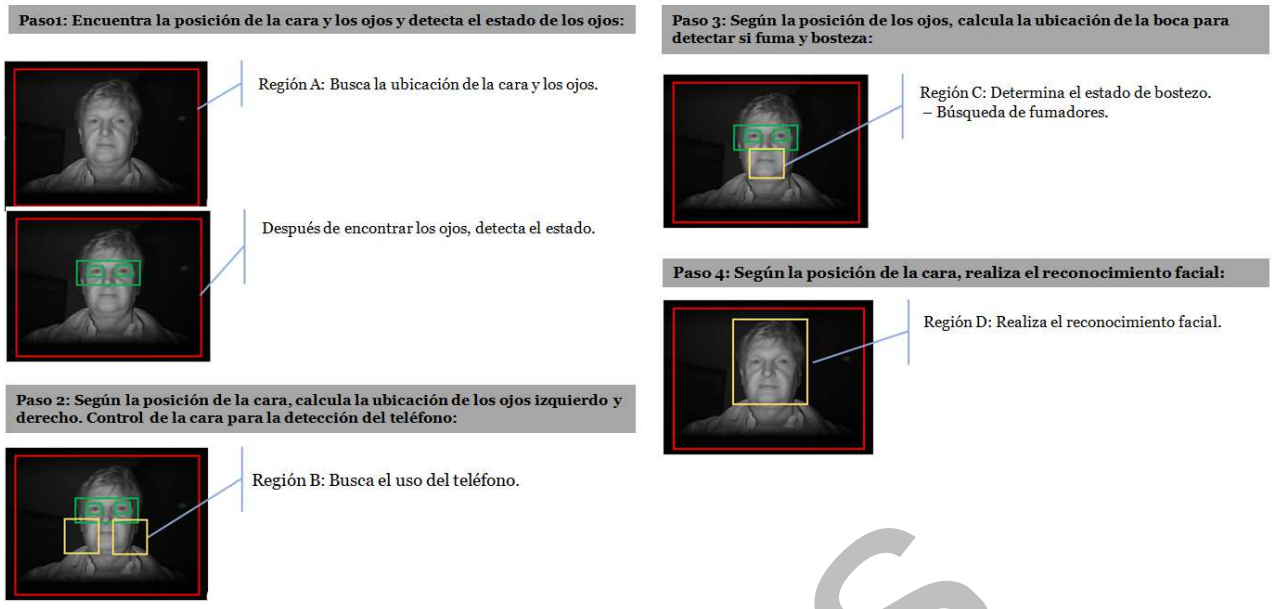

kaza.es

Precauções para Operações

Dependendo de onde o produto está instalado, ele pode não funcionar corretamente.

Se o condutor usar óculos de sol ou óculos normais com um revestimento especial na lente, a deteção pode ser afetada.

Se houver fios de cabelo bloqueando os olhos, a deteção pode ser afetada. Seja antes ou depois do pôr do sol/nascer do sol, e dependendo da luz vinda dos lados ou do exterior, a taxa de deteção pode variar.

Pode ser emitido um aviso se a câmara considerar que os olhos do condutor estão fechados. (Por exemplo, se o olhar estiver para baixo, se os olhos estiverem apertados ou se os olhos ficarem menores devido ao riso).

Outras informações

Especificações do produto

- Nome do modelo: CDPSE1
- Dimensões físicas: 74,8 x 53 x 23,8 mm
- Peso líquido: 80 g (incluindo suporte)

- Cor: Preto
- Câmera: CMOS Sensor de Imagem
- Áudio: Micro-alto-falante (Min. 90 dB)
- Tensão de entrada: DC 12V/24V
- Consumo de energia: Máx. 2.5W
- Temperatura de Funcionamento: -20 ~ + 70ºC

※ Para um melhor desempenho, os designs exteriores ou as especificações deste produto podem ser alterados sem aviso prévio.

Outras informações

Guias de solução de problemas

Síntoma	**Ações a empreender**
LED mostra o status de operação, mas o status não muda de cor	Se o LED mostrando a operação não acender depois de se conectar a uma fonte de energia, entre em contato com nossa equipe de serviço pós-venda.
	Isso indica que, depois de ser conectado e ligado, o LED ainda está piscando vermelho e a câmera não consegue identificar os olhos. Ajuste o local de instalação. Se ainda não houver alterações, entre em contato com nossa equipe de serviços pós-venda.
	Se o LED mostrar o estado de funcionamento, mas estiver irregular, verifique novamente se o produto foi instalado corretamente. Se não houver alterações, entre em contato com nossa equipe de serviços pós-venda.
Nenhum som de aviso ouvido	Pressione o botão de ajuste de volume na parte traseira do produto para verificar se o som não foi silenciado. Se não houver alterações, entre em contato com nossa equipe de serviços pós-venda.

kazaes

Acessórios Opcionais

Como usar GPS externo

2,5 mm estéreo conectar à porta E/S do sistema

Este lado contém as letras 'GPS' deve ser virado de cabeça para baixo

- Conecte o cabo GPS à porta de E/S na parte traseira do produto.
- Verifique o LED branco de status do GPS aceso quando os dados do sinal GPS são recebidos. Se o sinal GPS for inválido, o LED branco de status do GPS pisca (o LED de status de operação está localizado à esquerda da lente da câmera e o LED de status do GPS está localizado à direita da lente da câmera).
- Esteja plenamente ciente de que o alarme de aviso não soa enquanto o carro não se move até exceder uma determinada velocidade.
- Quando a velocidade do veículo excede os 110 km/h (o GPS deteta a velocidade), o volume e a sensibilidade são automaticamente ativados até ao nível máximo. Quando a velocidade do veículo diminui para 110 km/h ou menos, o volume e a sensibilidade do equipamento voltam ao nível determinado pelo condutor.
-

kaza.es

COMERCIALIZADO EN EXCLUSIVA POR:

CDP CONSUMER DESIGN PRODUCTS

C.D.PRODUCTS S.A.
Polígono P-29, Calle Kanna, 2 – Local 3
28400 Collado Villalba – Madrid
Teléfono de Atención al Cliente: **902 10 40 60**
E – mail de contacto: **clientes@cdproducts-spain.com**

==========

MSIP-REM-DLI-DL220A